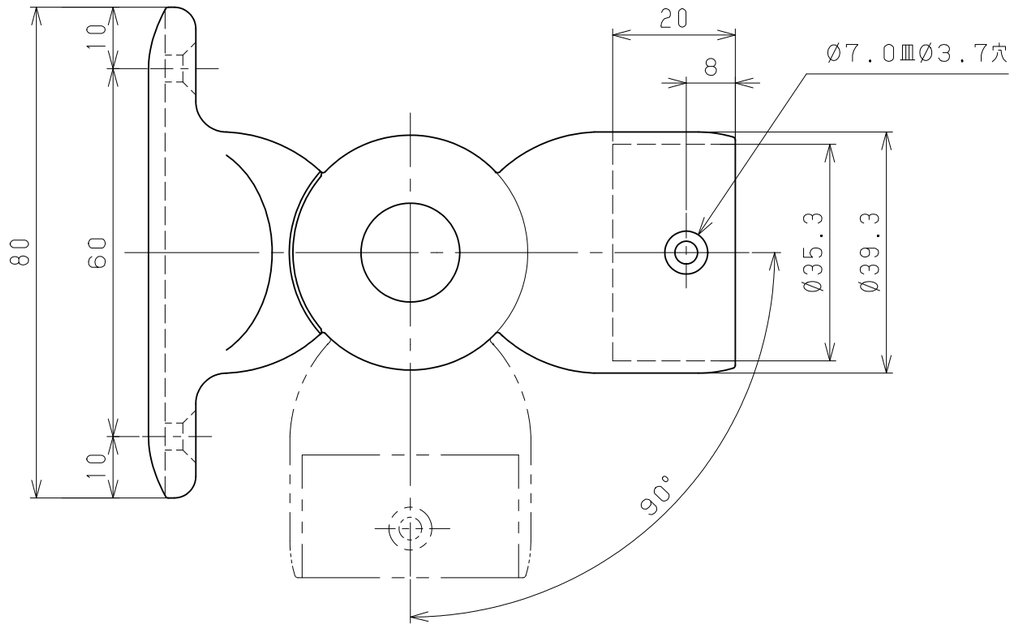

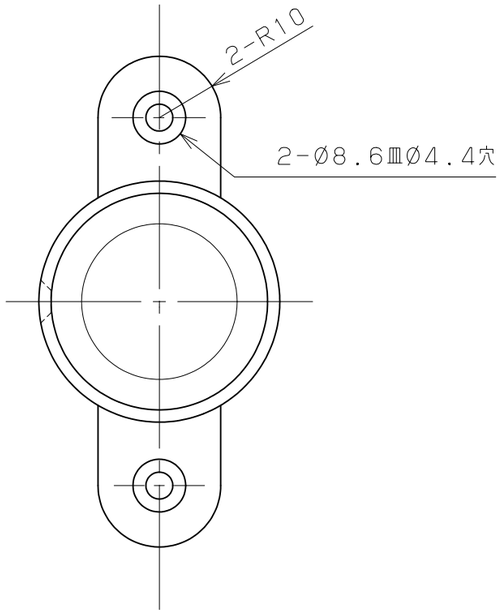

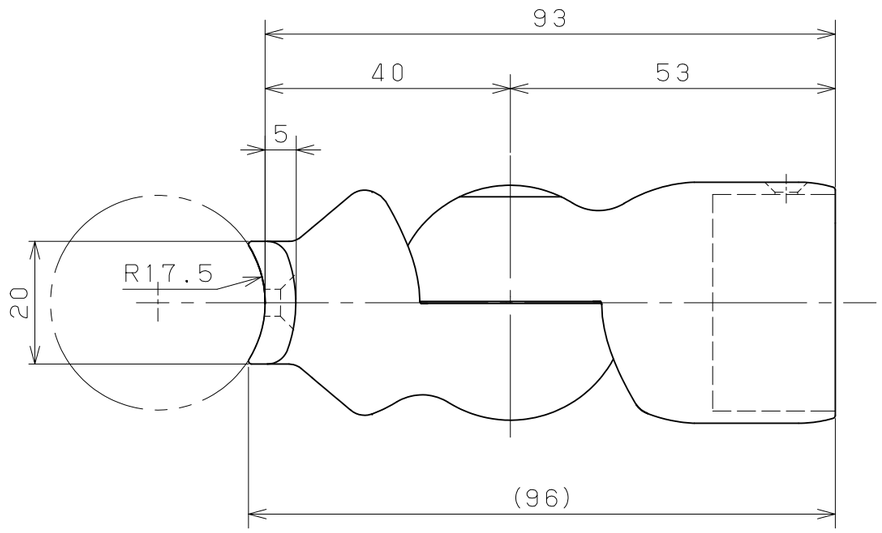

品名	商品コード	品番	色調	備考
セレクト 35丸棒用自在ソケット	0401196	BD-44B	ブラウン	
	0401197	BD-44G	ゴールド	
	0401198	BD-44S	シルバー	

品番	名称	数量	材質	表面処理	備考
3	手すり棒取付けねじ	1	SWCH18A	頭部本体と同色塗装	⊕丸皿タッピンねじ1種溝付3.5x16(D=6)
2	丸棒取付けねじ	2	SWCH18A	頭部本体と同色塗装	⊕丸皿タッピンねじ1種溝付4x20
1	35自在ソケット本体	1	ZDC2	アクリル焼付塗装	

記事

名称: セレクト 35丸棒用自在ソケット

図番

製図月日 | 承認 | 検図 | 設計 | 製図

尺度 1/1

マツ六株式会社 MaZROC CO., LTD.